版本	修订内容	日期	绘图	批准
A1	DWG.REL	2020.05.28	邓亚平	金正发

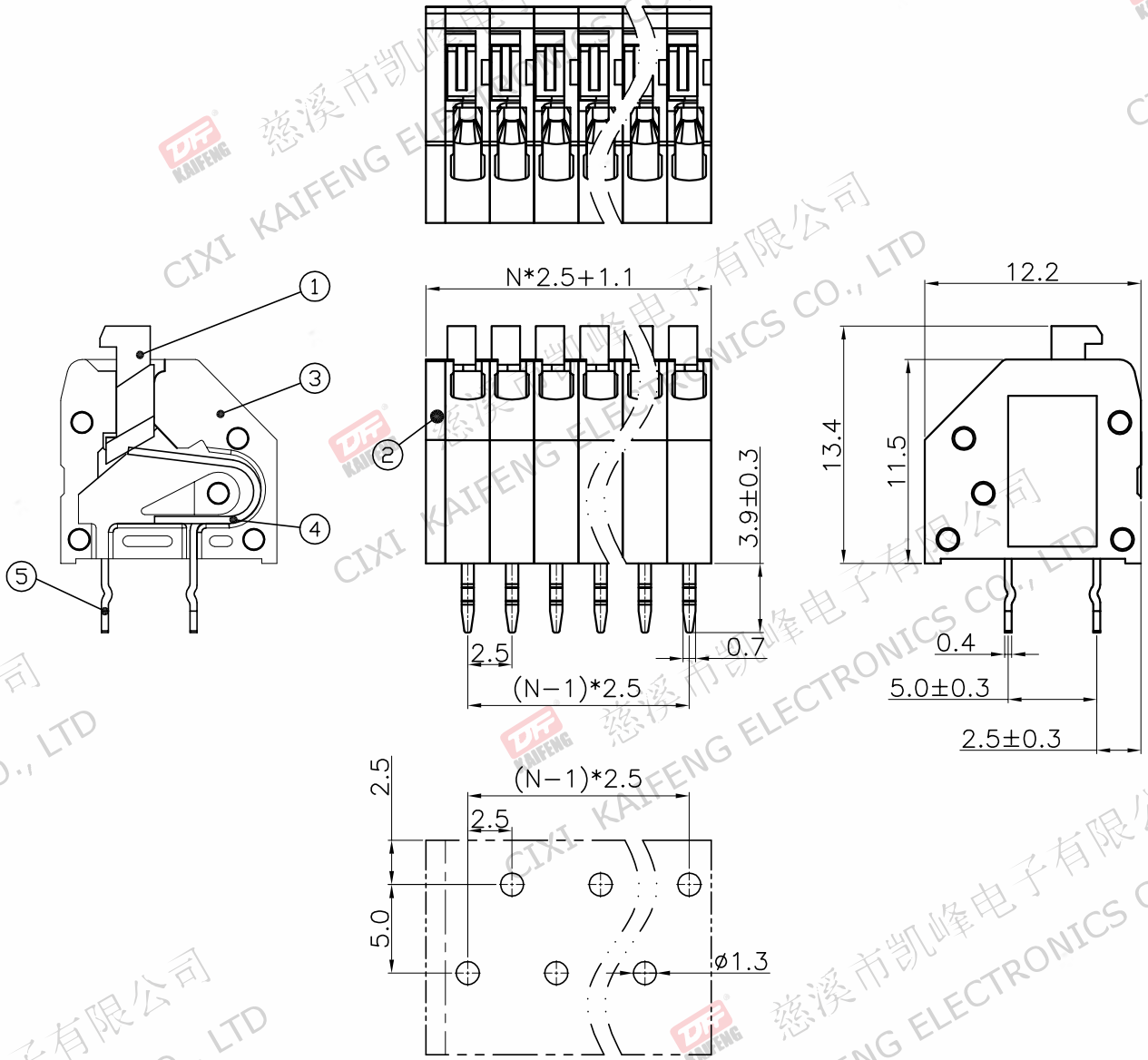

P.C.B.LAYOUT

- 材质及电镀
  - ①按 钮 ： PA66,UL94V-0
  - ②盖 板 ： PA66,UL94V-0
  - ③主 体 ： PA66,UL94V-0
  - ④焊针A ： 铜合金，镀锡
  - ⑤焊针B ： 铜合金，镀锡
- 电气性能

	UL	IEC
额定电压：	300V	250V
额定电流：	7A	6A

  - 接触电阻： 20mΩ(Max)
  - 绝缘电阻： 500MΩ\DC500V
  - 耐 电 压： AC2000V\1Min
  - 使用线径： 24-18AWG 0.5mm²
- 机械性能
  - 温度范围： -40℃～+105℃
  - 瞬时温度： +250℃ 5秒
  - 剥线长度： 8-9mm
- 符合RoHS环保要求

订购方式

KF250A-2.5-XXP-1 X-XXXXX

- KF250A：产品型号
- 2.5：间距:mm
- XXP：极数:1～99P
- 1：1:单间距 2:双间距
- X：颜色：G:绿色 R:红色 K:黑色 W:白色 O:橙色 B:蓝色 GR:灰色
- XXXXX：客户要求

间距尺寸公差			其它未注尺寸公差					
>0～6	>6～10	>10～24	>0～30	>30～60	>60～100	>100～150	>150	0.1/10
±0.15	±0.20	±0.30	±0.30	±0.50	±0.70	±1.00	±1.30	±2°

投影法		品名	KF250A-2.5-XXP-1X
单位	mm		
纸张尺寸	A4	产品系列	KF250
图纸类型	客户图纸		
比例	1:1	图页	1/1
图纸编号	W11000321		

慈溪市凯峰电子有限公司
CIXI KAIFENG ELECTRONICS CO.,LTD