版本	修订内容	日期	绘图	批准
A1	DWG.REL	2020.05.26	邓亚平	金正发

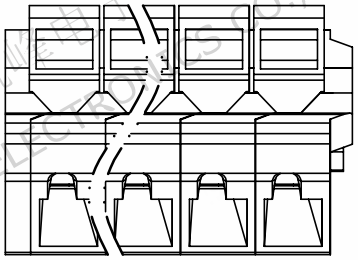

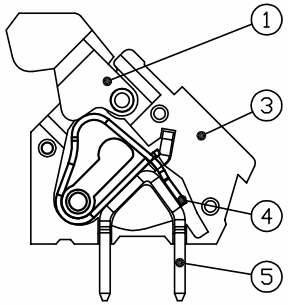

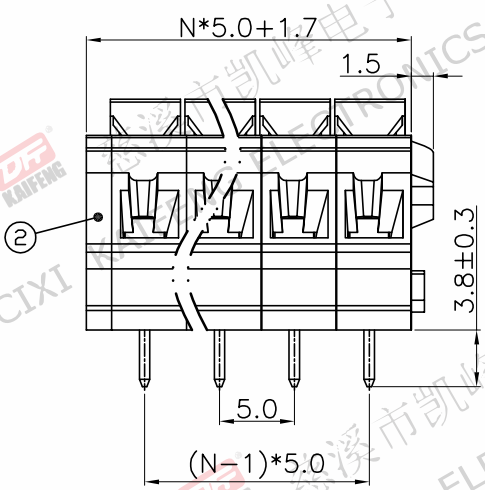

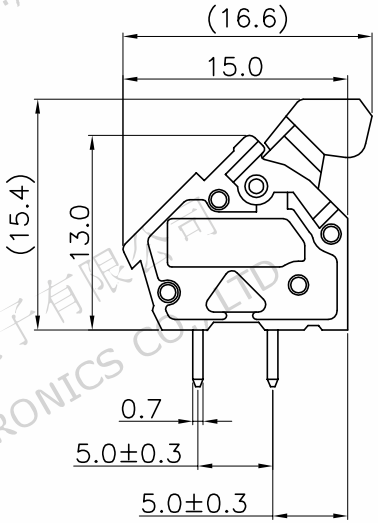

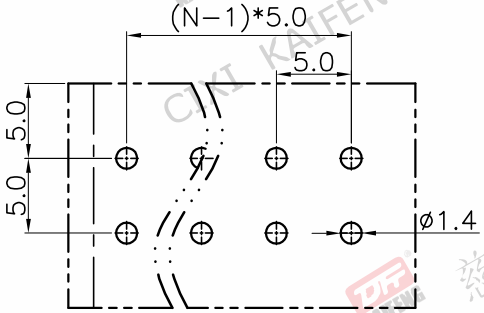

P.C.B.LAYOUT

• 材质及电镀
①按 钮 ： PA66,UL94V-0
②盖 板 ： PA66,UL94V-0
③主 体 ： PA66,UL94V-0
④弹 片 ： 不锈钢
⑤焊 针 ： 铜合金，镀锡

• 电气性能 UL IEC
额定电压： 300V 450V
额定电流： 15A 17A
接触电阻： 20mΩ(Max)
绝缘电阻： 500MΩ\DC500V
耐 电 压： AC2000V\1Min
使用线径： 28-12AWG 2.5mm²

• 机械性能
温度范围： -40℃～+105℃
瞬时温度： +250℃ 5秒
剥线长度： 5-6mm

• 符合RoHS环保要求

订购方式

KF188-5.0-XXP-1 X-XXXXX

- KF188：产品型号
- 5.0：间距:mm
- XXP：极数:1～99P
- 1：1:单间距 2:双间距
- X：颜色：G:绿色 R:红色 K:黑色 W:白色 O:橙色 B:蓝色 GR:灰色
- XXXXX：客户要求

间距尺寸公差			其它未注尺寸公差					投影法	
>0～6	>6～10	>10～24	>0～30	>30～60	>60～100	>100～150	>150	0.1/10	单位 mm
±0.15	±0.20	±0.30	±0.30	±0.50	±0.70	±1.00	±1.30	∠ ±2°	纸张尺寸 A4

图纸类型	客户图纸		
比例	1:1	图页	1/1
图纸编号	W11000101		

品名 KF188-5.0-XXP-1X
产品系列 KF188

慈溪市凯峰电子有限公司
CIXI KAIFENG ELECTRONICS CO.,LTD